屋面起重机

Derrick Crane

QDC3023-10T

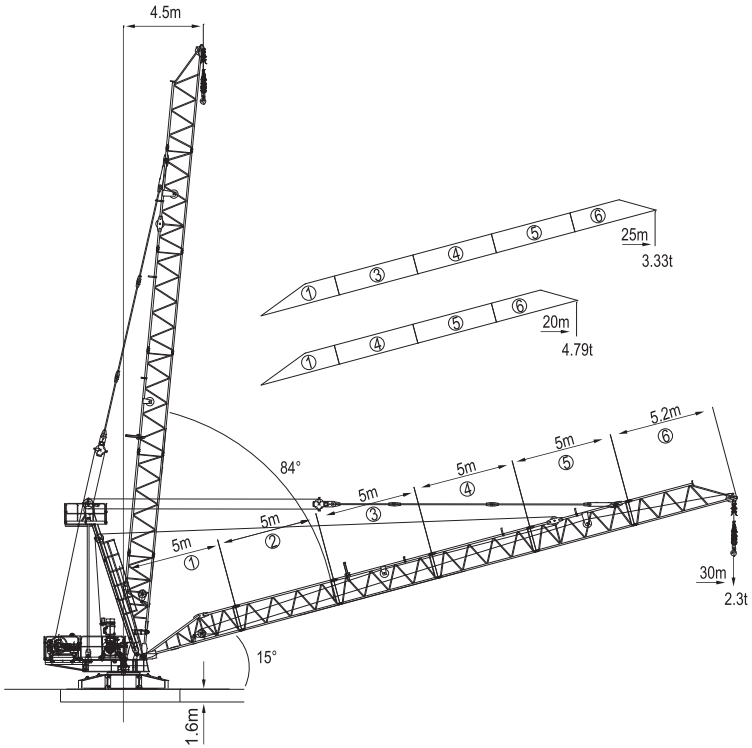

本技术参数不受法律约束，技术信息请详见相应技术说明书。
Specifications and data is not legally binding. For any technical information, please refer the corresponding instructions.

载荷表 | Load Diagrams

起重臂 Jib	倍率 Fall	起重幅度 Range(m)	4.5–10.65	11	12	15	17.5	20	23	25	28	30
30(m)	Ⅳ	起重量 Load(t)	10	9.35	8.38	6.26	5	4.13	3.3	2.85	2.31	2
	Ⅱ		5					4.43	3.6	3.15	2.61	2.3

起重臂 Jib	倍率 Fall	起重幅度 Range(m)	4.5–10.8	11	12	15	18	18.05	20	23	25
25(m)	Ⅳ	起重量 Load(t)	10	9.53	8.57	6.44	5.02	5	4.31	3.4	3.03
	Ⅱ		5						4.61	3.7	3.33

起重臂 Jib	倍率 Fall	起重幅度 Range(m)	4.5–11	12	15	18	18.6	20
20(m)	Ⅳ	起重量 Load(t)	10	8.75	6.62	5.2	5	4.49
	Ⅱ		5					4.79

机构配置 | Specifications(Mechanisms)

机构名称 Item	机构代号 Mechanism						功率/Power
		m/min	t	m/min	t	m	
起升 Hoisting	60LVF25	0-22.5	10	0-45	5	600	45Kw
		0-45	5	0-90	2.5		
回转 Slewing	RCV185	0-0.7r/min					9Kw
	RVF185			变频调速 Ferquency control			9Kw
拉臂 Luffing	33DVF30	≤3min		变频调速 Ferquency control			24Kw
电网 Mains supply		CE138 ICE38					380V(±5%)/50Hz 440V(±5%)/60Hz
电力容量 Necessary electric power							120KVA

回转半径及反力 | Radius of slewing & Load

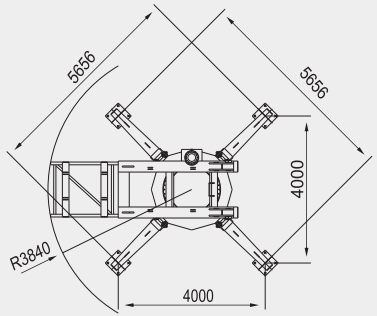

平衡臂回转半径 Radius of counter-jib	3.84m
地脚半径 Radius of tail	2.83m
最大地脚压力 Max pressure of fixing angle	35.5t
最大地脚拉力 Max tension of fixing angle	28t

部件尺寸及重量 | Dimension & weight

序号 No.	名称 Name	产品描述 Description	长 L(m)	宽 W(m)	高 H(m)	单件重量 Weight(Kg)	数量 Qty
1	回转支座 Slewing table	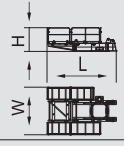	5.17	3.57	1.77	2758	1

序号 No.	名称 Name	产品描述 Description	长 L(m)	宽 W(m)	高 H(m)	单件重量 Weight(Kg)	数量 Qty
2	支腿 Support Leg	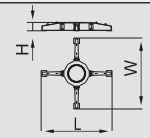	6.08	6.08	0.73	3872	1
3	根部节 Jib-Section1	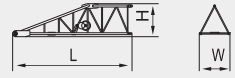	5.18	1.39	1.43	607	1
4	起重臂第二节 Jib-Section2	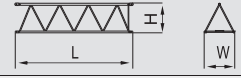	5.1	1.34	1.37	464	1
5	起重臂第三节 Jib-Section3	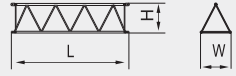	5.1	1.34	1.30	346	1
6	起重臂第四节 Jib-Section4	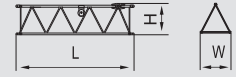	5.14	1.34	1.36	456	1
7	起重臂第五节 Jib-Section5	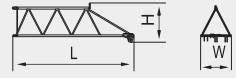	5.26	1.34	1.71	450	1
8	塔头 Towerhead	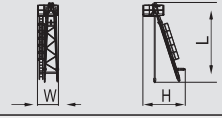	7.87	2.07	4.18	2534	1
9	吊钩 Hook	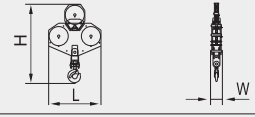	1.14	0.24	1.72	321	1